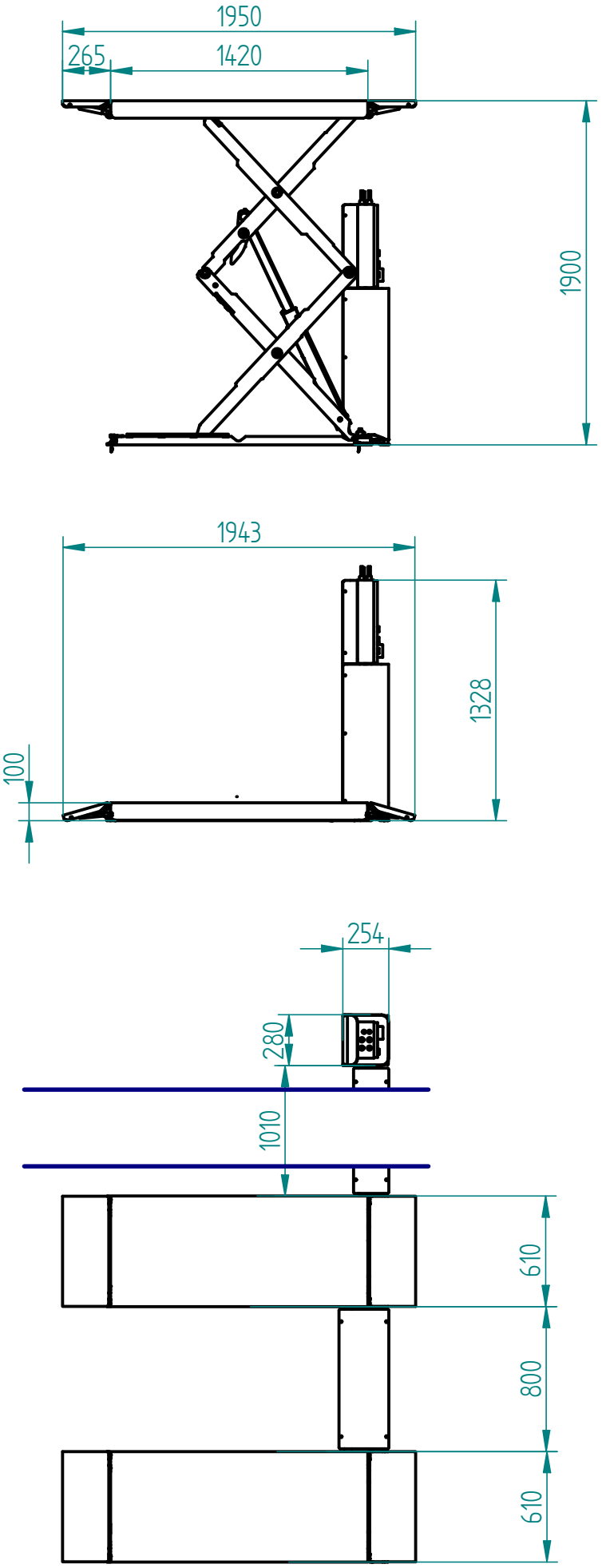

STAMPATO IL

DATA	DIS	NOTE
12/06/2025	G.Spinella	SOSTITUISCE: *

DESCRIZIONE	CODICE	I.A.
RAV535 VAVE	057908110	00

FORM A4